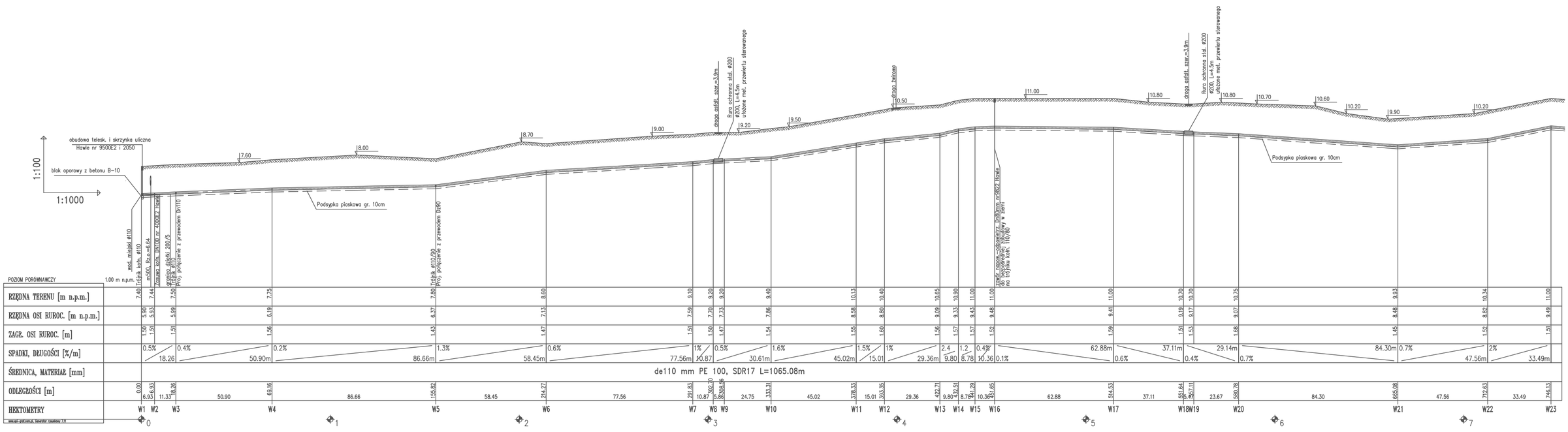

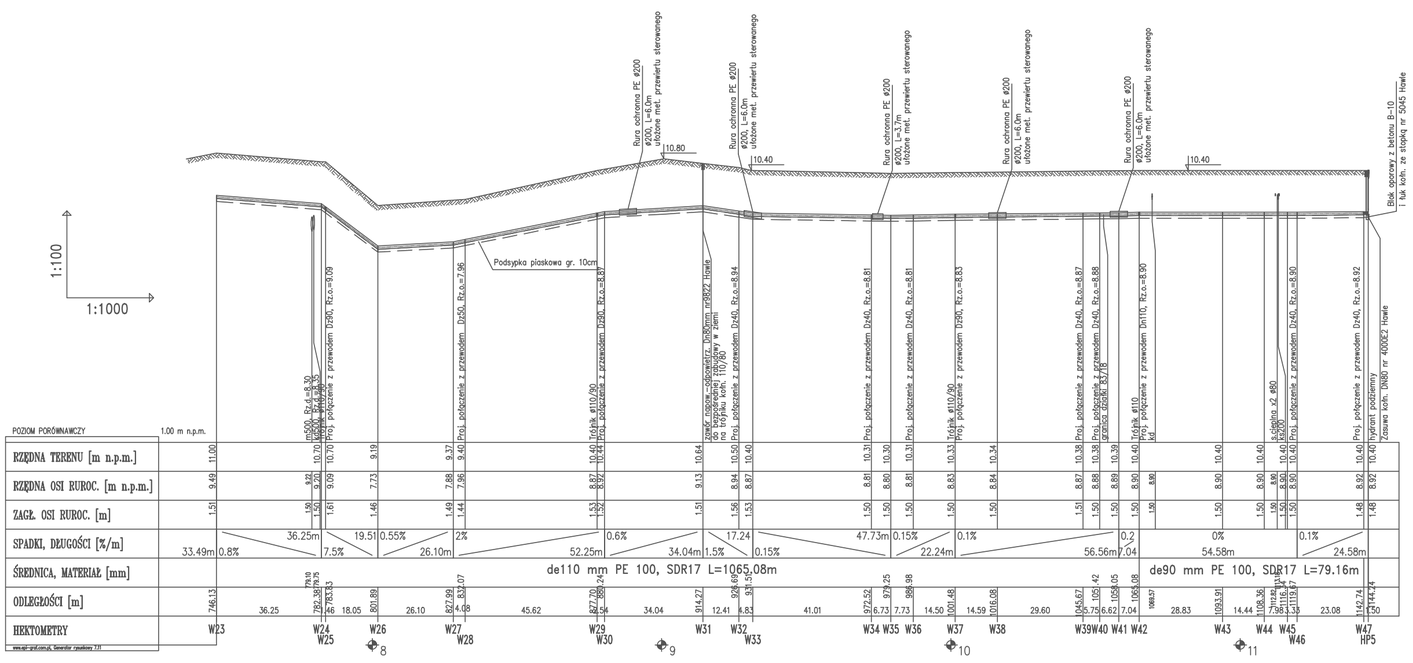

PRACOWNIA PROJEKTOWA INSTALATOR DOROTA STASIK ul. Gdańska 4 73-110 Stargard Szcz. tel./fax. 091 834-41-60	Temat: BUDOWA SIECI WODOCIĄGOWEJ Z M. PRZEWŁOKA DO M. ZAPADŁE WRAZ Z PRZYŁĄCZAMI - GM. USTKA
Projektowała: mgr inż. Małgorzata Bieluń upr. nr 93/Sz/99	Adres: PRZEWŁOKA - ZAPADŁE GM. USTKA 76-270 USTKA
Opracowała:	Inwestor: GMINA USTKA UL. DUNINA 24, 76-270 USTKA
Sprawdziła: mgr inż. Dorota Stasik upr. nr 32/97	N-wa rys.: PROFIL PODŁUŻNY SIECI WODOCIĄGOWEJ
Data: 08. 2008 r. / Skala: 1:100/1000 / Nr rysunku: 4	

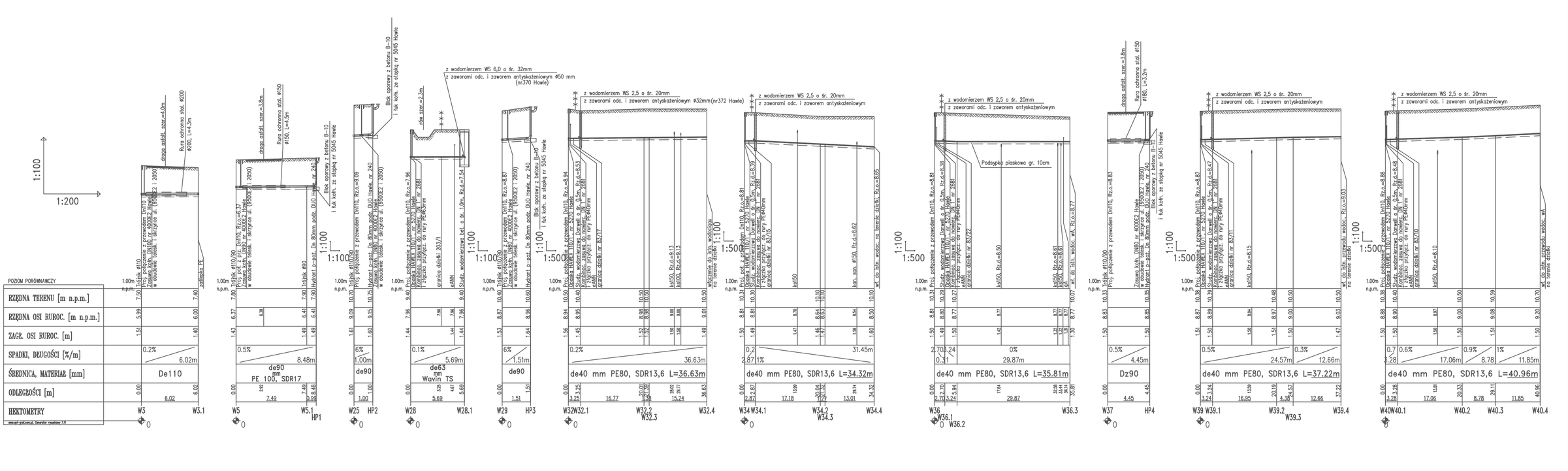

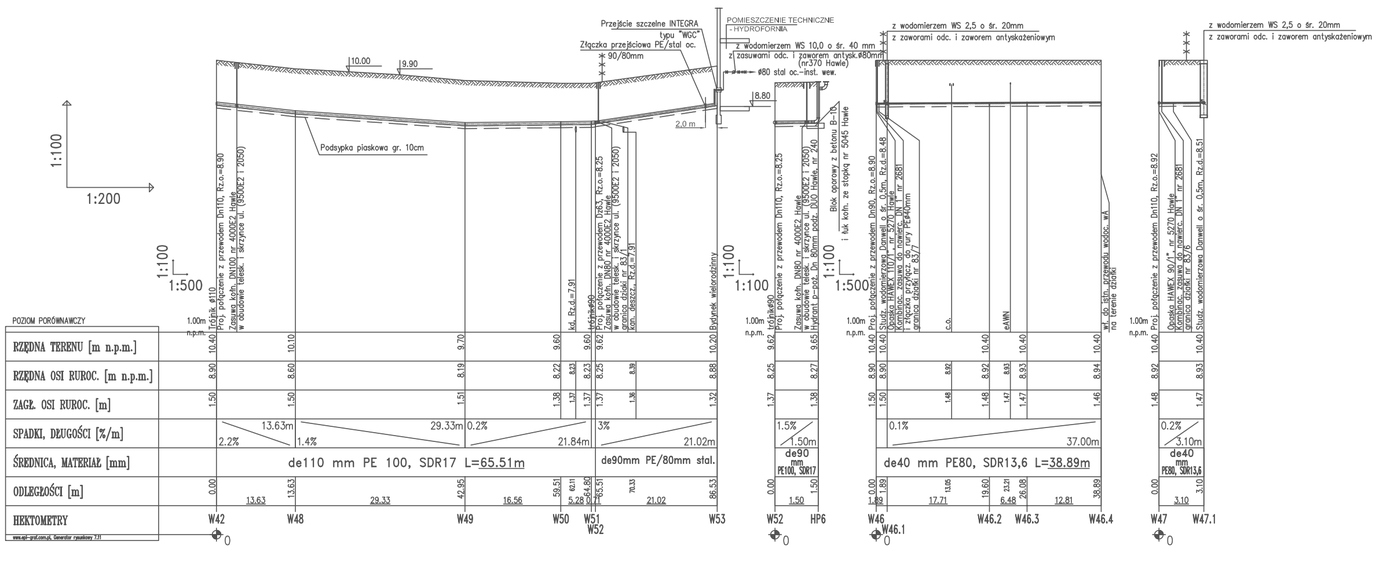

PRACOWNIA PROJEKTOWA INSTALATOR DOROTA STASIK ul. Gdańska 4 73-110 Stargard Szcz. tel./fax. 091 834-41-60	Temat: BUDOWA SIECI WODOCIĄGOWEJ Z M. PRZEWŁOKA DO M. ZAPADŁE WRAZ Z PRZYŁĄCZAMI - GM. USTKA
Projektowała: mgr inż. Małgorzata Bieluń upr. nr 93/Sz/99	Adres: PRZEWŁOKA - ZAPADŁE GM. USTKA 76-270 USTKA
Opracowała:	Inwestor: GMINA USTKA UL. DUNINA 24, 76-270 USTKA
Sprawdziła: mgr inż. Dorota Stasik upr. nr 32/97	N-wa rys.: PROFIL PODŁUŻNY SIECI I PRZYŁĄCZY WODOCIĄGOWYCH
Data: 08. 2008 r. / Skala: 1:100/200 / Nr rysunku: 5	